令和５年度　第６２回　東京都中学校総合体育大会　兼　第７６回　東京都中学校野球選手権大会

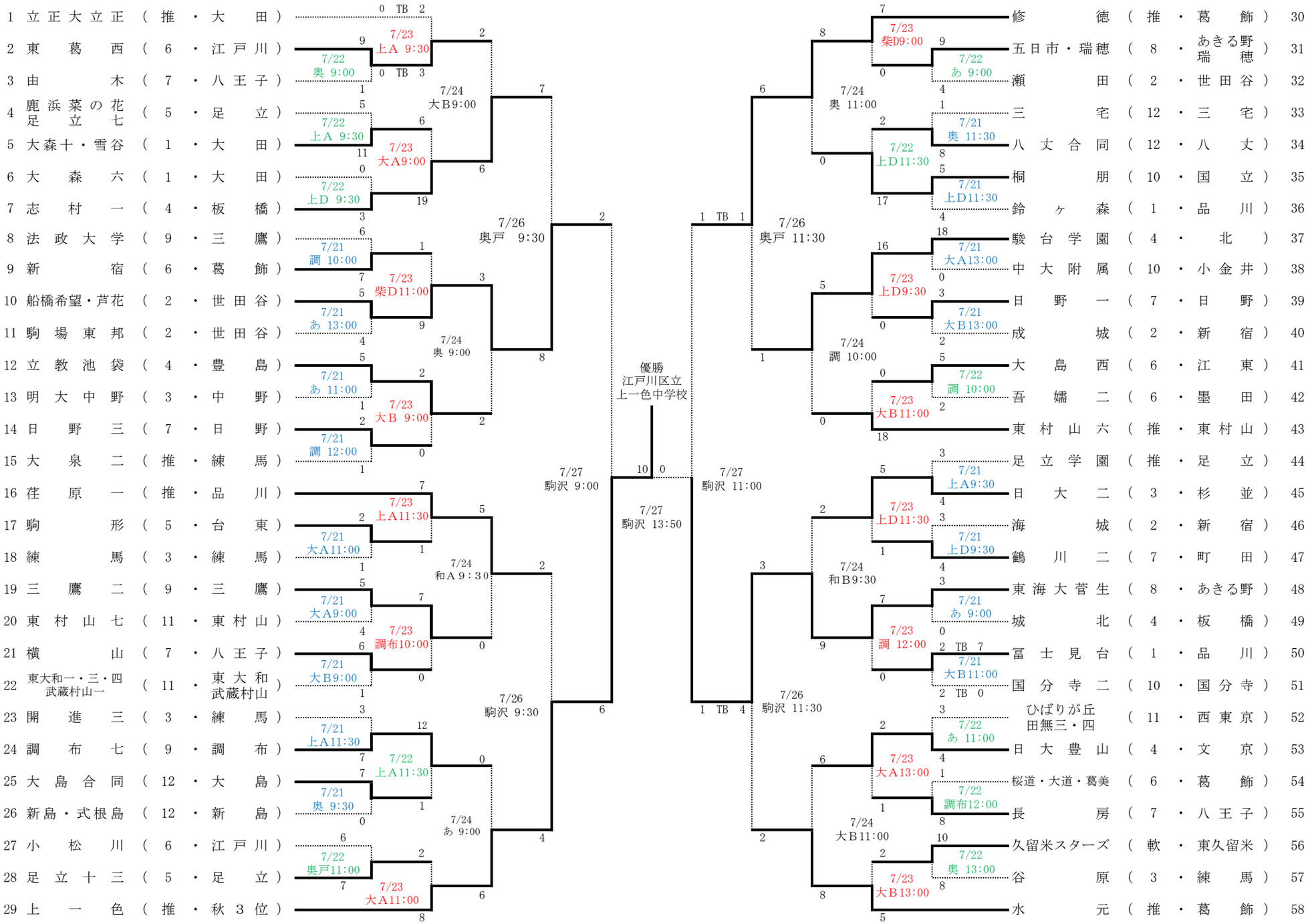

《会場》
- 奥 …葛飾区奥戸球場
- 上Ａ・Ｄ …上井草スポーツセンター野球場
- 大Ａ・Ｂ …三鷹市大沢総合グラウンド
- 調 …調布市西町野球場
- あ …あきる野市民球場
- 和Ａ・Ｂ …杉並区和田堀公園野球場
- 柴Ｄ …葛飾区第二柴又野球場Ｄ面
- 駒沢 …駒沢硬式野球場

《日程》
- ７／２１（金）１回戦（17試合）奥戸球場２、上井草（２面×２）、大沢グランド（２面×３）あきる野3，調布西２
- ７／２２（土）１回戦（11試合）２回戦（２試合）　奥戸球場3 上井草（２面×２）、調布西２、あきる野２
- ７／２３（日）２回戦　第二柴又２、上井草（２面×２）、あきる野２，調布２、大沢（２×２）
- ７／２４（月）３回戦　奥戸２、和田堀2、調布１、大沢２、あきる野１
- ７／２６（水）準々決勝 駒沢硬式野球場、奥戸球場
- ７／２７（木）準決勝・決勝戦　駒沢硬式野球場

＜予備日＞７月２５日（火）奥戸球場、大沢グランド、調布西
７月２８日（金）、７月２９日（土）あきる野市民球場